2/2-Wege Sitzventile
flanschbar

Beidseitig dicht

Stromlos offen

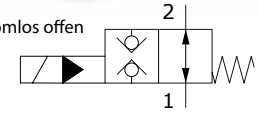

Stromlos geschlossen

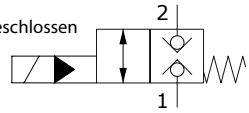

	An-schluss-größe	Material Körper	stromlos offen		stromlos geschlossen		max. Volumen-strom in l/min	P max. Patrone in bar	P max. Körper in bar
			Notbetätigung		Notbetätigung				
			ohne	Druckknopf	ohne	Schraube			
12 VDC	1/4"	Alu	231-932-01000	231-932-01050	231-932-01100	231-932-01150	40	380	210
	3/8"	Alu	231-932-01200	231-932-01250	231-932-01300	231-932-01350	40	380	210
	1/2"	Alu	231-932-01400	231-932-01450	231-932-01500	231-932-01550	70	380	210
24 VDC	1/4"	Alu	231-934-01000	231-934-01050	231-934-01100	231-934-01150	40	380	210
	3/8"	Alu	231-934-01200	231-934-01250	231-934-01300	231-934-01350	40	380	210
	1/2"	Alu	231-934-01400	231-934-01450	231-934-01500	231-934-01550	70	380	210
220 VDC	1/4"	Alu	231-936-01000	231-936-01050	231-936-01100	231-936-01150	40	380	210
	3/8"	Alu	231-936-01200	231-936-01250	231-936-01300	231-936-01350	40	380	210
	1/2"	Alu	231-936-01400	231-936-01450	231-936-01500	231-936-01550	70	380	210

Alle Körper, Ventilpatronen und Magnetspulen sind auch separat erhältlich.

Einseitig dicht

Stromlos offen

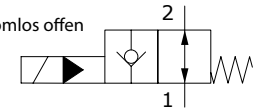

Stromlos geschlossen

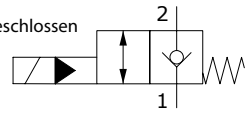

	An-schluss-größe	Material Körper	stromlos offen		stromlos geschlossen		max. Volumen-strom in l/min	P max. Patrone in bar	P max. Körper in bar
			Notbetätigung		Notbetätigung				
			ohne	Druckknopf	ohne	Schraube			
12 VDC	1/4"	Alu	231-938-01000	231-938-01100	231-938-01200	231-938-01300	40	380	210
	3/8"	Alu	231-938-01400	231-938-01500	231-938-01600	231-938-01700	40	380	210
	1/2"	Alu	231-938-01800	231-938-01900	231-938-02000	231-938-02100	70	380	210
24 VDC	1/4"	Alu	231-940-01000	231-940-01100	231-940-01200	231-940-01300	40	380	210
	3/8"	Alu	231-940-01400	231-940-01500	231-940-01600	231-940-01700	40	380	210
	1/2"	Alu	231-940-01800	231-940-01900	231-940-02000	231-940-02100	70	380	210
220 VDC	1/4"	Alu	231-942-01000	231-942-01100	231-942-01200	231-942-01300	40	380	210
	3/8"	Alu	231-942-01400	231-942-01500	231-942-01600	231-942-01700	40	380	210
	1/2"	Alu	231-942-01800	231-942-01900	231-942-02000	231-942-02100	70	380	210

Alle Körper, Ventilpatronen und Magnetspulen sind auch separat erhältlich.

Die Inhalte der Seiten wurden mit größter Sorgfalt erstellt. Für die Richtigkeit, Vollständigkeit und Aktualität der Inhalte können wir jedoch keine Gewähr übernehmen.
Nachdruck bzw. Kopie, auch auszugsweise, der Inhalte, Grafiken und Fotos ist ohne ausdrückliche Zustimmung der Geschäftsführung unzulässig.
Die angegebenen technischen Daten und Abmessungen sind nicht bindend. Wir behalten uns das Recht vor, jederzeit und ohne Ankündigung, Änderungen vorzunehmen.

2/2-Wege Sitzventile
flanschbar

	Körper								Hohlschraube								
P Anschlussgröße	A	B	C	F	G	H	M	N	D	I	L	ØK	SW	Z	Nm	E Bohrungstyp	Gewinde
	mm								mm								
1/4"	50	50	30	15	34,5	15,5	30	20	50	9,9	8,5	5	19	1/4"	30	SAE08/2	3/4-16 UNF
3/8"	60	50	35	17,5	35,5	20	36	24	58	11,8	9,7	6	24	3/8"	50	SAE08/2	3/4-16 UNF
1/2"	60	60	35	17,5	41,5	17	37	23	60,5	12,8	10,8	8	27	1/2"	80	SAE10/2	7/8-14 UNF

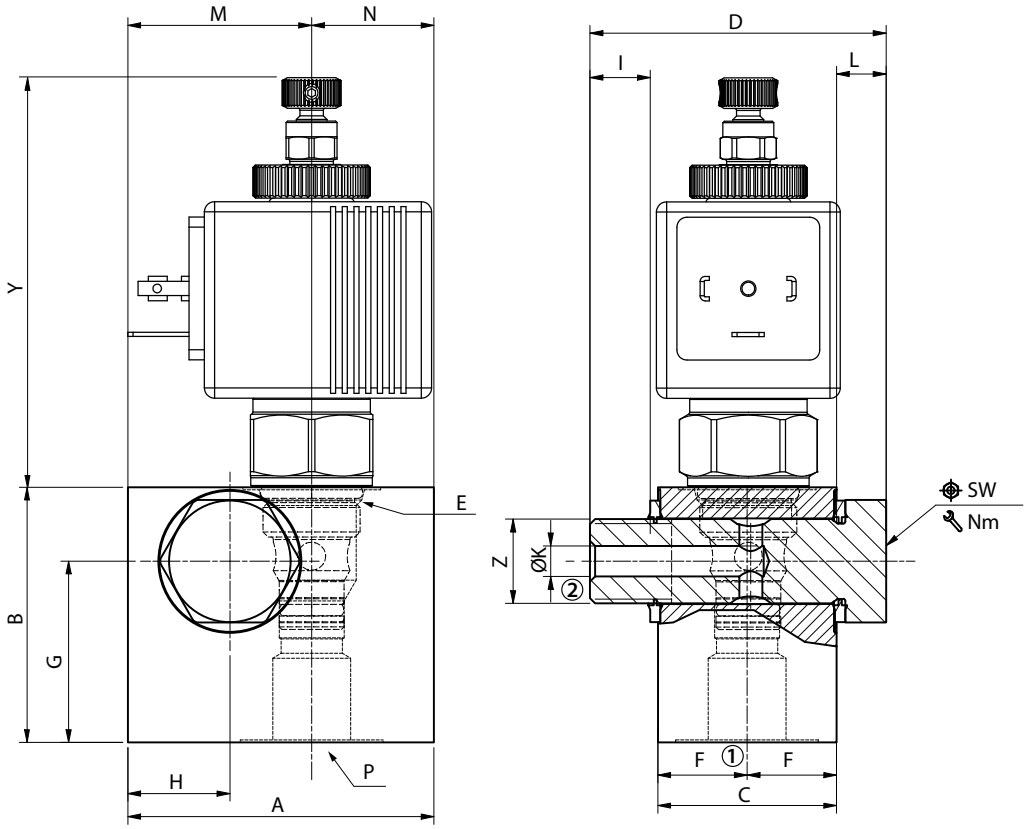

Patronen

Anschlussgröße				stromlos offen ohne	stromlos offen mit NOT Druckknopf	stromlos geschlossen ohne	stromlos geschlossen mit NOT Schraube
	1/4" / 3/8"	Y	mm	67,2	90,1	63,3	77,8
	1/2"			66,9	89,8	63	77,5

Die Inhalte der Seiten wurden mit größter Sorgfalt erstellt. Für die Richtigkeit, Vollständigkeit und Aktualität der Inhalte können wir jedoch keine Gewähr übernehmen.
Nachdruck bzw. Kopie, auch auszugsweise, der Inhalte, Grafiken und Fotos ist ohne ausdrückliche Zustimmung der Geschäftsführung unzulässig.
Die angegebenen technischen Daten und Abmessungen sind nicht bindend. Wir behalten uns das Recht vor, jederzeit und ohne Ankündigung, Änderungen vorzunehmen.